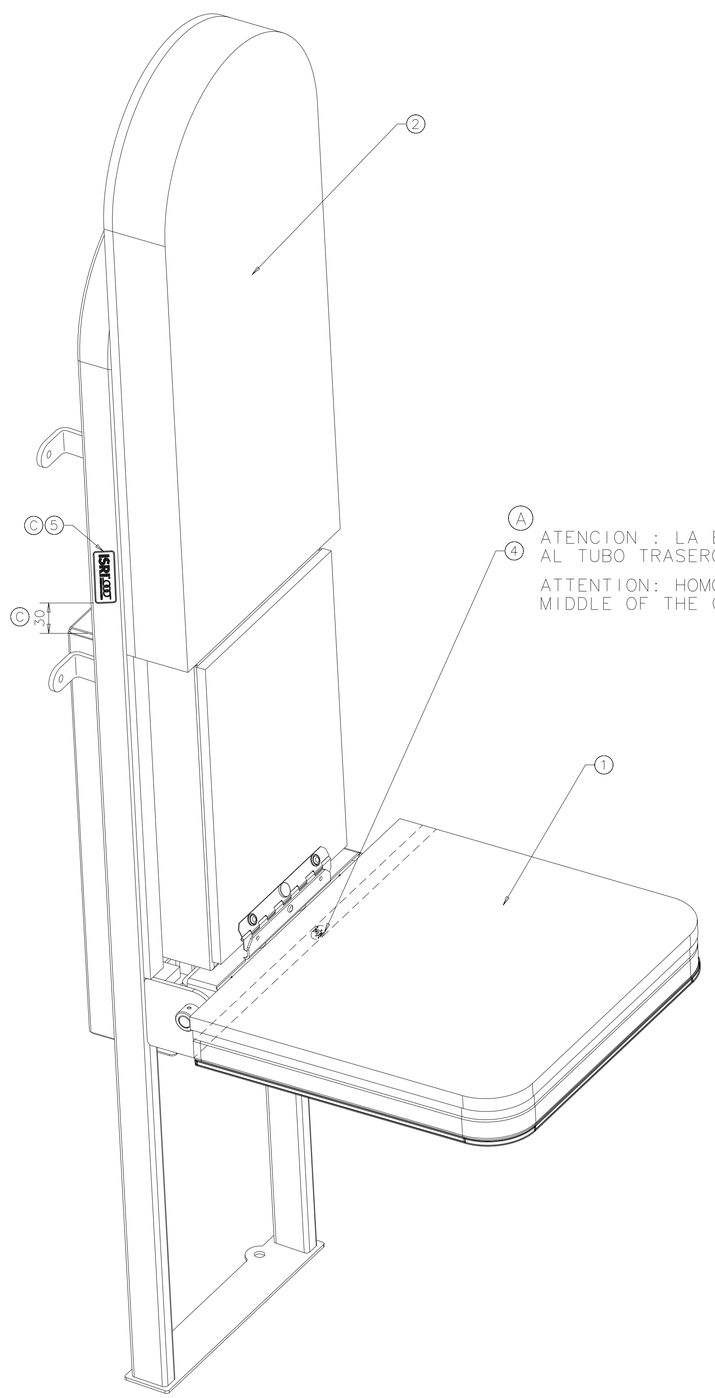
| Letra Letter | Nº Piezas Quant. | Campo Field | NC ó HE CN or ES | Modificación Description of Rev. | Fecha Date | Nombre Name | Revisado checked |
|---|---|---|---|---|---|---|---|
| A | – | – | 022/08(4) | AÑADADIDOS ETIQUETA HOMOLOGACIÓN Y EMBALAJE | 27.04.09 | ASIN | S/NC ó HE Acc/Or ES |
| B | – | – | 022/08(3) | ACTUALIZADA VISUALIZACION DE VARIAS PIEZAS | 01.07.09 | D.LOPEZ | S/NC ó HE Acc/Or ES |
| C | – | – | 100606 | AÑADIDAS PEGATINAS LOGOTIPO ISRI | 03.06.13 | O.CHAO | S/NC ó HE Acc/Or ES |




A 4 ATENCION : LA ETIQUETA DE HOMOLOGACION IRÁ ADHERIDA AL TUBO TRASERO DE COJIN , EN SU PARTE CENTRAL

ATTENTION: HOMOLOGATION LABEL MUST BE STICKED ON THE MIDDLE OF THE CUSHION REAR PIPE

| Núm.pieza parts num. | Núm.orden order num. | Denominación / denomination | Referencia/reference | Material | Dimensiones ó norma Sizes or pattern |
|---|---|---|---|---|---|
| C 2 | 5 | PEGATINA LOGOTIPO ISRI | 00.691.35 | – | – |
| A 1 | 4 | ETIQUETA ADHESIVA HOMOLOGACION | 00.691.29 | – | – |
| 1 | 3 | EMBALAJE TOTEM FR | 16.710.00 | – | S/P 00.710.00 |
| 1 | 2 | MONT.RESP.FIJO/ FIXED BACKREST ASSEMBLY | 16.053.00 | – | – |
| 1 | 1 | MONTAJE COJIN/CUSHION ASSEMBLY | 16.054.02 | – | – |

NIVEL / LEVEL: N | R

DIMENSIONES NO ACOTADAS DE ACUERDO A GEOMETRIA 3D / FOR MISSING DIMENSIONS AND SPECIFICATIONS SEE 3D CAD DATA

Volumen/Unidad cm³ volume/unit cm³ –

Tolerancias generales VER CUADRO TOLERANCIAS general tolerances SEE TOLERANCES TABLE

Otras Especificaciones VER CUADRO REQUERIMIENTOS other standards SEE REQUIREMENTS TABLE

Acabado superficial-Texturizado – surface finish

Requerimientos de Proveedor – supplier requirements

Cotas de Control core point dimensions

Tolerancias según/tolerancing acc.: DIN EN ISO 8015
Tol.forma y pos./tol.shape & position:DIN EN ISO 1101 & DIN ISO 5459

Control de Protección de Datos según ISO 16016
pay attention to copyright ISO 16016

Material: – | Aplicación application: –

| | Fecha/date | Nombre/name | Unidades/dimension unit: mm/m |
|---|---|---|---|
| Dibujado/drawn | 27.05.08 | LT | NC/CN or HE/ES: 022/08 |
| Revis./checked | – | – | Hoja/SHT 1 de/of 1 |
| Norm/std. | – | – | Proy.Nº/proj.nº. – |
| Aprov./appr. | Según NC o HE/acc.CN or ES: 022/08 | | Estatus/Status – |

Escala/scale 1:3 | Format A1

Sustituye a / replace to –

Sustituido por / replaced by –

Denominación/title: ASIENTO MODELO "TOTEM FR"

ASIENTO TOTEM
TOTEM SEAT

Procede/Source: – | Referencia/reference –

Nº plano/drawing-no. 16.004.70 C

The reproduction, distribution and utilization of this document as well as the communication of its contents to others without explicit authorization is prohibited. Offenders will be held liable for the payment of damages. All rights reserved in the event of the grant of a patent, utility model or design.